Lento®

Безмасляные компрессоры

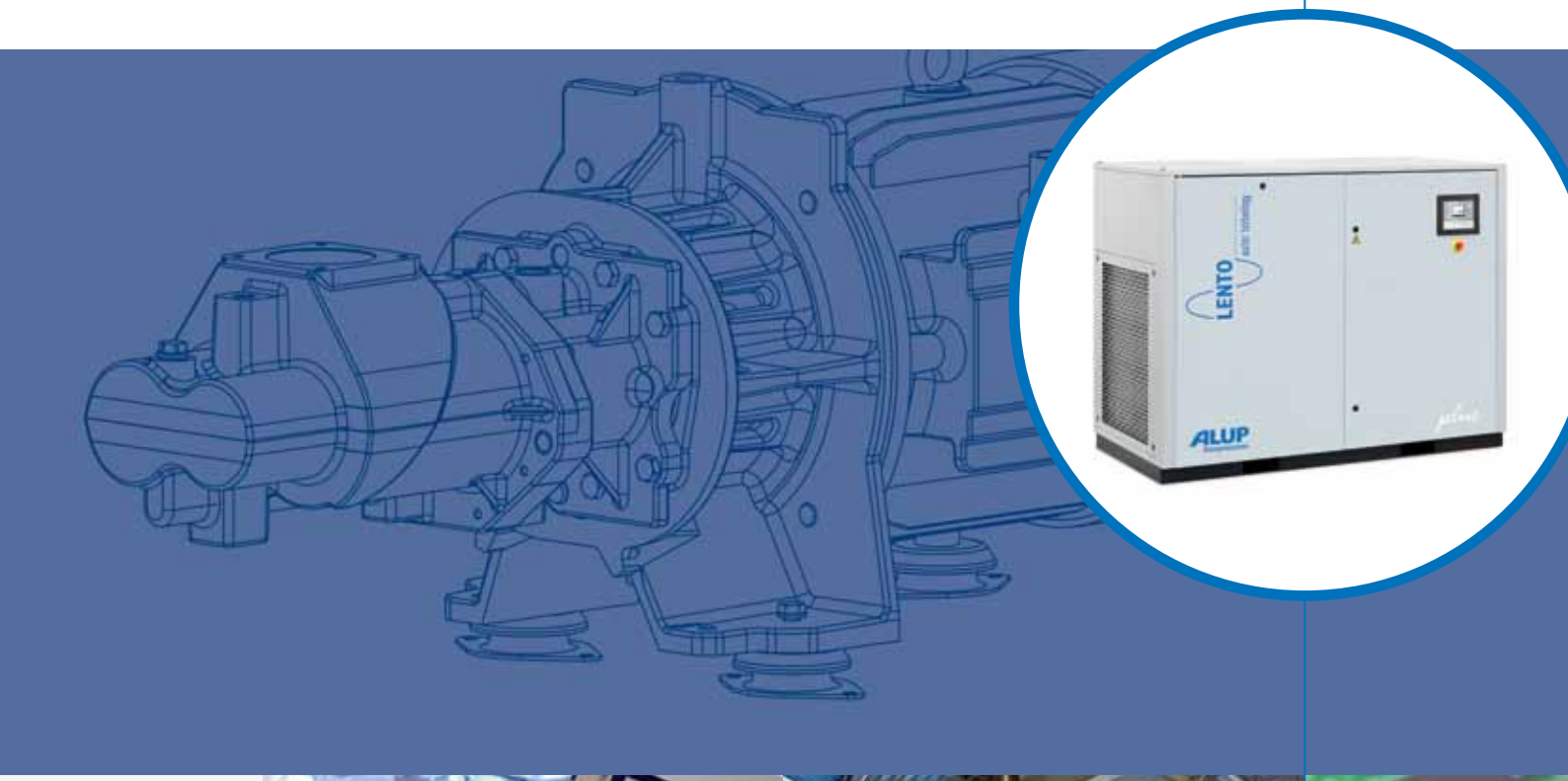

LENTO 30 - 55 / 15 - 55 SCD

ALUP Kompressoren

ALUP

Driven by technology. Designed by experience.

Компания Alup работает уже больше 85 лет. Мы предлагаем решения в области применения сжатого воздуха, которые неизменно обеспечивают нам ведущее место в списке предпочтений наших клиентов. Чтобы добиться этой цели, мы постоянно вкладываем средства в разработку новой продукции. Это обеспечивает:

- Высокую производительность и превосходное качество
- Интегрированные решения
- Высокую энергоэффективность
- Низкие эксплуатационные затраты
- Заботу об окружающей среде

www.alup.com

Возможности наших безмасляных винтовых компрессоров

Безмасляные компрессоры Lento 15-55 SCD обеспечивают подачу высококачественного сжатого воздуха для различных промышленных нужд. Постоянные инвестиции в разработку продуктов привели к созданию экономичных и экологичных компрессоров. Три характеристики являются основой для данной линейки моделей.

Качественный воздух, не содержащий масляных примесей

- Чистый воздух, на 100% очищенный от масляных примесей.
- Встроенный осушитель воздуха улучшает качество воздуха и защищает вашу пневмосеть от коррозии.

Энергоэффективность

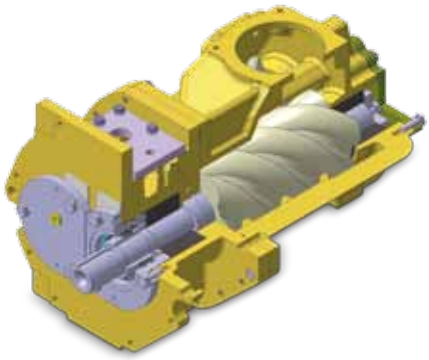

- Самое энергоэффективное решение для производства сжатого воздуха благодаря низкой температуре воздуха на выходе, оптимизированным профилям роторов и отсутствию потерь на подшипниках.
- Технология со встроенным инвертором обеспечивает полное соответствие между подачей и потребностью в воздухе, устраняя потери мощности загрузки.
- Эффективная трансмиссия с прямым приводом и низкими потерями при передаче мощности.
- Графический контроллер с полноцветным экраном и интеллектуальными функциями сохранения энергии.

Непревзойденная надежность

- Гидродинамические подшипники с защитой от трения, смазываемые чистым, отфильтрованным смазочным материалом.
- Прочные материалы, полностью исключающие риск коррозии.
- Уменьшенная нагрузка на ротор благодаря плавному процессу пуска.

Когда технология и экология объединяют усилия

Линейка моделей Lento 15-55 SCD объединяет преимущества для пользователя и наиболее важные характеристики компрессора в одной концепции!

Великолепная производительность

- Показатель давления до 13 бар.
- Выходная мощность от 306 до 504 м^3/ч, от 85 до 140 л/с, от 180 до 296 куб. фут/мин.
- Радиальный вентилятор охлаждения (только для моделей с воздушным охлаждением) и шумопоглощающий корпус высокого качества для эффективного охлаждения и подавления шума.

Отличная производительность

- Уникальное изотермическое сжатие обеспечивает высокие показатели экономии энергии.
- Технология привода от инвертора обеспечивает сохранение энергии до 35%.
- Ограниченный диапазон давления выражается в уменьшении общего давления в сети (1 бар дополнительного давления = 7% энергии).
- Полноцветный графический контроллер с дисплеем 3,5" с функциями сетевой визуализации и интеллектуальными циклами защиты.
- Пневматические концевые подшипники без трения.
- Силовая передача с прямым приводом помогает сократить потери энергии.
- Встроенный осушитель сокращает падение давления ниже по технологической цепочке.

Высокое качество

- ISO 8573-1 **Класс 0*** сертифицированный качественный воздух.
- Встроенный осушитель, гарантирующий точку росы под давлением < 3 °C.
- Коррозионно-устойчивые материалы: корпус ротора из алюминиевой бронзы, вал ротора, трубопроводы и сосуд влагоотделителя из нержавеющей стали.
- Плавный запуск с технологией привода от инвертора.
- Чистые трубопроводы.

КЛАСС*	Суммарная концентрация масла (в виде аэрозоля, жидкости, паров), мг/м^3
0	Согласно техническим требованиям заказчика или поставщика оборудования и строже класса 1
1	≤ 0,01
2	≤ 0,1
3	≤ 1
4	≤ 5

Аудит энергопотребления

Чтобы оптимизировать энергопотребление, вам необходимо подобрать подходящий компрессор. Обратитесь к местному представителю ALUP Kompressoren, и мы проведем необходимые расчеты на основании представленных вами параметров, чтобы помочь вам в выборе идеального решения в сфере применения сжатого воздуха.

Одна установка – множество преимуществ

Ознакомьтесь с инновационными особенностями линейки Lento 15-55 SCD и узнайте, как они обеспечивают максимальную эффективность, превосходное качество воздуха и низкий уровень шума.

Максимальная эффективность

Установка с прямым приводом

- Асинхронный электродвигатель IP55, напрямую соединенный с винтовым блоком.
- Отсутствие долговременных потерь.
- Трансмиссия с прямым приводом для оптимальной эффективности.
- Эксплуатационная гибкость, позволяющая обеспечить соответствие требованиям по давлению/расходу.

Компонент собственной разработки

- Высокоэффективный профиль.
- Коррозионно-устойчивые детали.
- Гидродинамические подшипники.

Встроенный инвертор

- Продуманное зональное регулирование для оптимизации затрат на электроэнергию.
- Усиленный поток воздуха для охлаждения электроники и плавный запуск обеспечивают более длительный срок службы.
- Потенциальная экономия — более 30%.

Графический контроллер

- Получение всех показателей и управление ими при помощи контроллера с полноцветным экраном.
- Возможность регистрации данных.
- Сетевая визуализация.
- Встроенное устройство, задающее последовательность.
- Поставляется в стандартной комплектации для блоков 15-30, дополнительно — для блоков 30-55.

Качество воздуха

Встроенный осушитель

- Осушитель включен в установку с целью уменьшения занимаемой площади, а также сокращения затрат на техническое обслуживание и установку.
- Разработан для обеспечения постоянной точки росы под давлением на уровне 3 °C.
- Получение всех параметров и управление ими из одной точки.

Уровень шума

Шумоизолированный корпус

Обеспечивает возможность установки в большинстве рабочих помещений без необходимости использования отдельного помещения для компрессорной.

Радиальный вентилятор и система охлаждения

- Турбовентилятор установлен в легкодоступном звуконепроницаемом шкафу.
- Система охлаждения увеличенного размера повышает эффективность охлаждения.
- Поддерживая высокую эффективность охлаждения, радиальный турбовентилятор снижает потребление энергии.

Компания ALUP Kompressoren устанавливает новые промышленные стандарты

ФАРМАЦЕВТИЧЕСКАЯ ПРОМЫШЛЕННОСТЬ

МЕДИЦИНА

1992
УСТАНОВЛЕН ПЕРВЫЙ ВИНТОВОЙ КОМПРЕССОР С ВОДЯНЫМ ВПРЫСКОМ

1993
ПЕРВАЯ УСТАНОВКА С ВОЗДУШНЫМ ОХЛАЖДЕНИЕМ

1998
ПРЕДСТАВЛЕНИЕ ТЕХНОЛОГИИ ПРИВОДА ОТ ИНВЕРТОРА ДЛЯ СЕРИИ LENTO

ЭЛЕКТРОНИКА

ПИЩЕВАЯ И ПИВОВАРЕННАЯ ПРОМЫШЛЕННОСТЬ

ХИМИЧЕСКАЯ ПРОМЫШЛЕННОСТЬ И ПРОИЗВОДСТВО ПЛАСТМАССОВЫХ ИЗДЕЛИЙ

БЕЗМАСЛЯНЫЕ КОМПРЕССОРЫ

СЕРИЯ ПОЛУЧИЛА СЕРТИФИКАТ ISO, КЛАСС НОЛЬ

2001

ПРЕДСТАВЛЕНИЕ УСТАНОВКИ СО ВСТРОЕННЫМ ОСУШИТЕЛЕМ

Класс ноль гарантирует превосходное качество воздуха для всех областей применения, требующих абсолютно чистого воздуха:

- Фармацевтическая промышленность
- Производство продуктов питания и напитков
- Текстильная промышленность
- Электроника

Наша линейка безмасляных винтовых компрессоров поможет обеспечить соответствие вашим обязательным требованиям по предотвращению попадания примесей масла в сжатый воздух в соответствии с ISO 8573-1.

МАКСИМАЛЬНОЕ ЭНЕРГОСБЕРЕЖЕНИЕ

Экономия благодаря безмасляному винтовому блоку

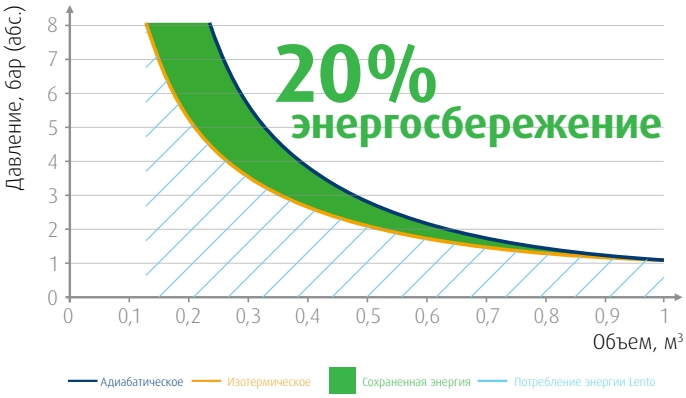

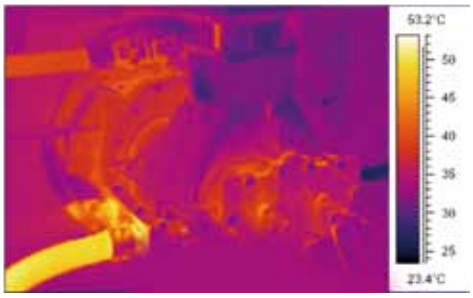

Ограниченное увеличение температуры только на 25 °C в компрессорном элементе

Адиабатическое сжатие: все тепло, выделяющееся при сжатии, передается в сжатый воздух (~ винтовая технология с сухим сжатием)

Изотермическое сжатие: постоянная температура в камере сжатия (~ технология Lento)

Серия Lento 15-55 SCD предлагает практически изотермическое сжатие. Улучшенное охлаждение винтового блока выражается в увеличении объема сжатого воздуха при более низком потреблении электроэнергии.

Экономия благодаря ультрасовременной установке

- Снижение расходов на установку:
  - Отсутствие затрат на обслуживание фильтра.
  - Отсутствие падения давления.
  - Отсутствие очистки конденсата.
  - Отсутствие загрязнений.
- Пониженный уровень шума даже при использовании многокомпрессорных установок.
- Небольшая занимаемая площадь в сравнении со стандартными установками.
- Единая центральная точка управления для различных блоков со встроенным устройством, задающим последовательность, или контроллером с возможностью крепления на стену.

Экономия благодаря инверторной технологии

Расходы на электроэнергию составляют примерно 70 % от суммы эксплуатационных затрат компрессора на протяжении 5 лет. Именно поэтому снижение эксплуатационных затрат на решение в области использования сжатого воздуха представляет собой столь важную задачу. Безмасляный винтовой компрессор Lento способен уменьшить ваши расходы на электроэнергию, потребляемую компрессором, на 30 %.

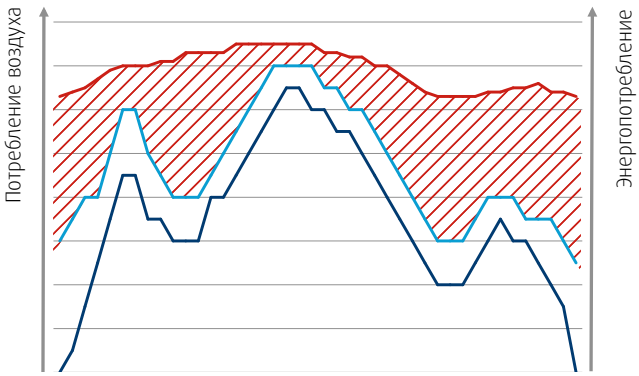

Потребление воздуха
Управление затратами с регулируемой частотой вращения
Затраты при загрузке/разгрузке
Энергосбережение

Затраты на электроэнергию снижаются благодаря следующим причинам:

- отсутствие работы на холостом ходу;
- поддержание стабильного давления в сети;
- отсутствие пиков тока благодаря плавному запуску.

Экономия благодаря контроллеру

- Немедленная запись показателей давления наличие связи ограничивает диапазон давления и снижает средний уровень давления в сети.
- Встроенные циклы защиты для ограничения расхода энергии и оптимизации качества воздуха.
- Встроенное устройство, задающее последовательность для 4 - 6 компрессоров, ограничивает потребление энергии и выравнивает часы работы компрессоров.
- Работа с двойным диапазоном давления.

Дополнительное оборудование для оптимизации вашей работы

Широкий ассортимент дополнительного оборудования позволяет использовать компрессоры Lento 15-55 SCD с максимальной эффективностью.

Общие параметры:

- Подкачивающий насос
- Впускной фланец
- Анкерные крепления
- Вспомогательное оборудование IT

Очистка воздуха

- Байпасный клапан осушителя для беспрерывного производства

Защита

- Водяной отсечной клапан
- Главный изолирующий выключатель

Для получения дополнительной информации об использовании опционального оборудования для оптимизации вашей работы обращайтесь к местному представителю компании.

Технические характеристики

Версия с инвертором

	Макс. рабочее давление	Стандартное рабочее давление	Производительность			Мощность электродвигателя		Уровень шума	Объем охлаждающего воздуха	Масса		Диаметр отверстия выпуска сжатого воздуха
Модель	бар	бар	м³/ч	л/с	куб.фут/мин	кВт	л.с.	дБ(А)	м³/ч	станд. (кг)	Т (кг)	"
Lento 15 SCD	13	7	78-168	22-47	47-100	15	20	67	1080	650	700	1
Lento 18 SCD	13	7	78-192	22-54	47-114	18	25	69	1440	650	700	
Lento 22 SCD	13	7	78-240	22-66	47-140	22	30	70	10080	740	800	
Lento 30 SCD	13	7	78-300	22-83	47-176	30	40	72	10040	740	810	
Lento 37 SCD	13	7	150-372	42-104	89-220	37	50	69	11880	1195	1306	1 1/2
Lento 55 SCD	13	7	150-556	42-155	90-328	55	75	72	16200	1195	1314	

Версия с постоянной частотой вращения

	Макс. рабочее давление	Стандартное рабочее давление	Производительность			Мощность электродвигателя		Уровень шума	Объем охлаждающего воздуха	Масса		Диаметр отверстия выпуска сжатого воздуха
Модель	бар	бар	м³/ч	л/с	куб.фут/мин	кВт	л.с.	дБ(А)	м³/ч	станд. (кг)	Т (кг)	"
Lento 30	7,5	7	306	84,9	180,1	30	40	68	11520	1226	1320	1 1/2
	10	9,5	246	69,3	144,8	30	40	68				
	13	12,5	192	53,0	113,0	30	40	68				
Lento 37	7,5	7	366	1,2	215,4	37	50	69	11880	1298	1395	
	10	9,5	312	86,4	183,6	37	50	69				
	13	12,5	252	69,2	148,3	37	50	69				
Lento 45	7,5	7	438	121,4	257,8	45	60	71	15840	1321	1416	1 1/2
	10	9,5	354	98,1	208,4	45	60	71				
	13	12,5	294	82,2	173,0	45	60	71				
Lento 55	7,5	7	504	139,1	296,6	55	75	72	16200	1378	1497	
	10	9,5	426	118,1	250,7	55	75	72				
	13	12,5	354	98,4	208,4	55	75	72				

Размеры

Модель	Стандартная длина мм	Ширина мм	Высота мм
Lento 30	2435	965	1840
Lento 37			
Lento 45			
Lento 55			

Модель	Длина мм	Ширина мм	Высота мм
Lento 15 SCD	1976	974	1500
Lento 18 SCD			
Lento 22 SCD			
Lento 30 SCD			
Lento 37 SCD	2435	965	1840
Lento 55 SCD			

ALUP Kompressoren

DRIVEN BY TECHNOLOGY DESIGNED BY EXPERIENCE

СВЯЖИТЕСЬ С МЕСТНЫМ ПРЕДСТАВИТ ЕЛЕМ ALUP

Ваш уполномоченный дистрибьютор

6999700320